Dane techniczne kotłów typu **EKO PIONIER**

NAZWA KOTŁA	J.m.	17	21	25	29	33
Moc nominalna	kW	17	21	25	29	33
Zakres mocy	kW	5,1-17	6,3-21	7,5-25	8,7-29	9,9-33
Powierzchnia grzewcza	m^2	2,0	2,5	2,8	3,3	3,8
Powierzchnia ogrzewanych pomieszczeń	m^2	170	210	250	290	330
Maks. dopuszczalne ciśnienie robocze	MPa	0,15				
Wymagany ciąg spalin	Pa	25				
Jedorazowy zasyp paliwa kosza	l	230		260	305	
Temperatura wody na zasilaniu [min/max]	^{o}C	55/90				
Pojemność wodna kotła	l	72	98	108	123	139
Minimalna wysokość komina	m	6	6	7	7	8
Sprawność kotła	%	≈ 91,4 - 93,5				
Wymiar czopucha	∅ / mm	ø180				
Średnica zasilania i powrotu (mufy z gwintem wewnętrznym)	in	6/4”				
Zasilanie elektryczne	W/Hz	230/50				
Pobór mocy sterownika	W	11				
Pobór mocy wentylatora	W	80				
Pobór mocy silnika	W	120				

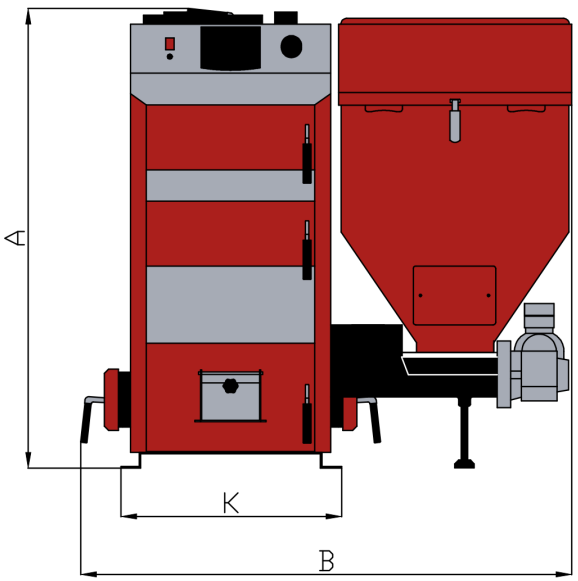
A
K
B

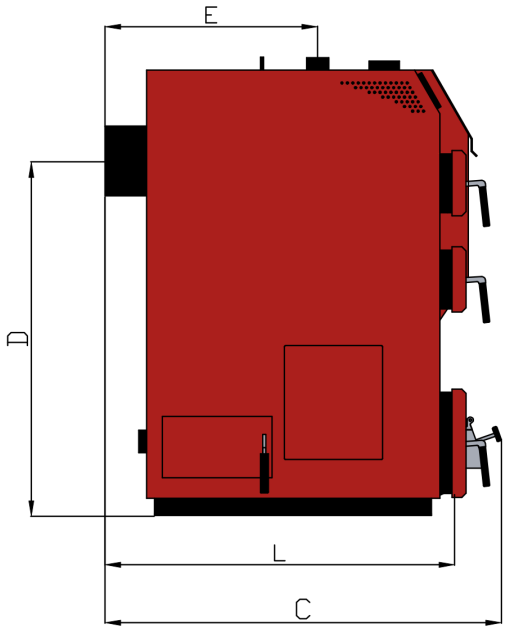
E
D
L
C

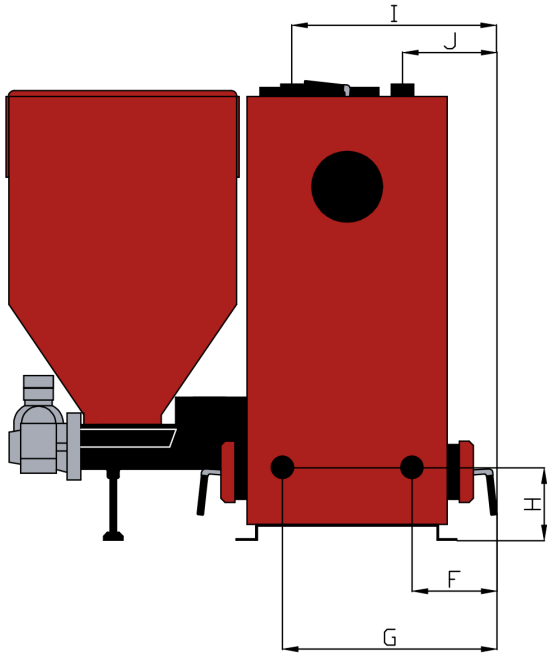
I
J
H
F
G

Wymiary – kotły typu **EKO PIONIER**

Wymiar Typ	A	B	C	D	E	F	G	H	I	J	K	L
	[mm]	[mm]	[mm]	[mm]	[mm]	[mm]	[mm]	[mm]	[mm]	[mm]	[mm]	[mm]
EKO PIONIER 17	1160	1265	995	903	527	226	556	180	533	251	582	887
EKO PIONIER 21	1235	1265	1125	974	652	226	556	180	533	251	582	1012
EKO PIONIER 25	1235	1315	1125	1054	652	226	606	180	583	251	632	1012
EKO PIONIER 29	1315	1315	1125	1054	652	226	606	180	583	251	632	1012
EKO PIONIER 33	1315	1415	1125	1054	652	226	706	180	683	251	732	1012

Powyższe parametry i wymiary są wartościami przybliżonymi i mogą ulec zmianie z powodu zmian technologicznych
Powyższe wymiary nie uwzględniają wysokości stopek regulacyjnych dostarczonych wraz z kotłem. Przy ich zamontowaniu wysokość kotła wzrasta od 25 do 50 mm.

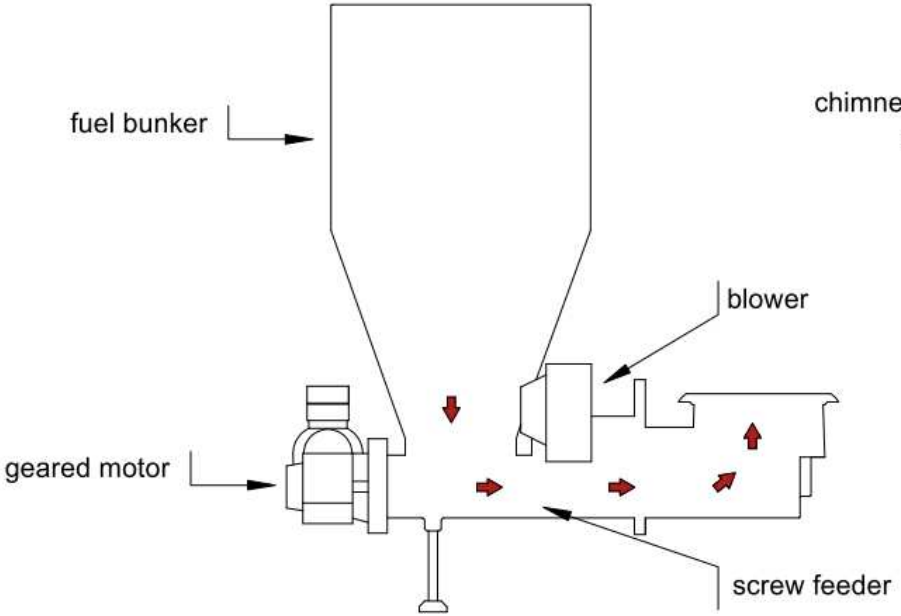
fuel bunker
blower
geared motor
screw feeder

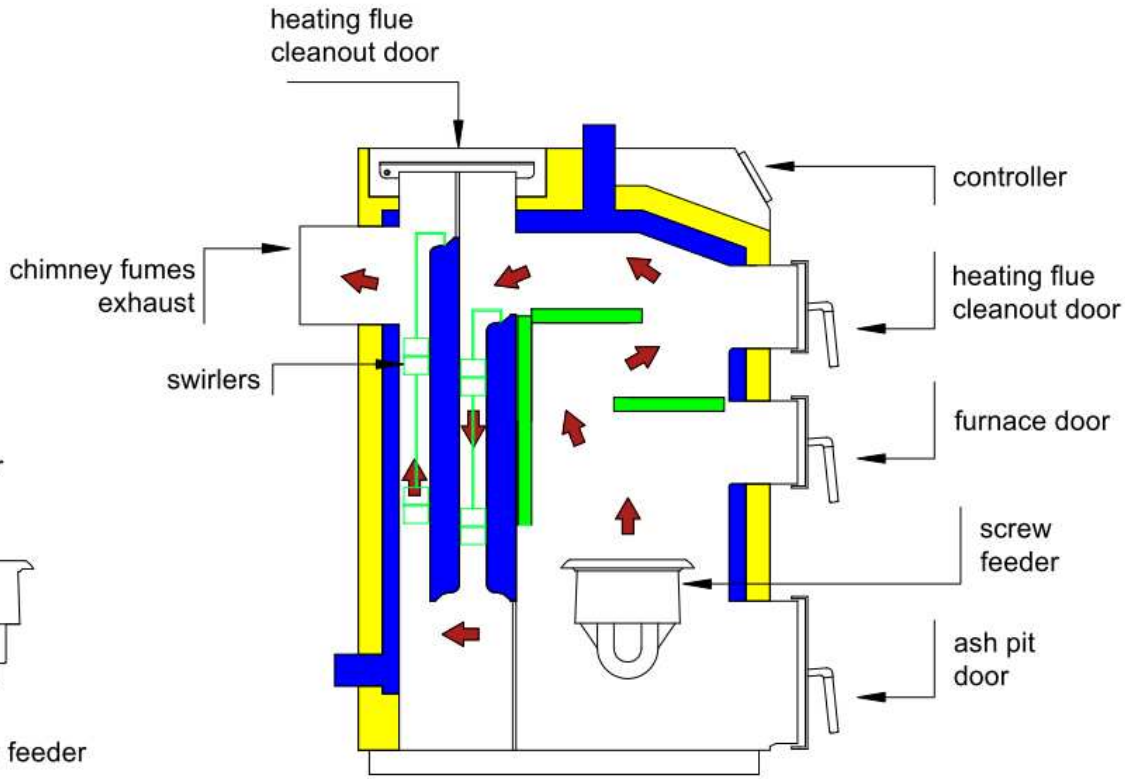
heating flue
cleanout door
controller
chimney fumes
exhaust
heating flue
cleanout door
swirlers
furnace door
screw
feeder
ash pit
door