SYSTEMY GRZEWCZE

ogrzewacze wody

dafi

OGRZEWANIE WODY

Ogrzewacze nadumywalkowe 8

- z baterią białą 10
- z baterią chromowaną 12
- z baterią metalową 14

Ogrzewacze podumywalkowe 16

- z przyłączem 18
- z redukcją 20
- z zabezpieczeniem ciśnieniowym 22

Akcesoria do ogrzewaczy DAFI 24

Deklaracje i certyfikaty 36

3,7 kW | 4,5 kW | 5,5 kW | 7,3 kW | 7,5 kW | 9 kW | 11 kW

Moc ogrzewacza

135 mm | 180 mm | 225 mm

Długość wylewki

Dla Twojej wygody

Dzięki systemowi ikon łatwo i wygodnie zapoznasz się z najważniejszymi zaletami naszych produktów.

IPX5 IPX4

Stopień ochrony

Łatwy montaż

Perlator Easy Clean
(ochrona antykamienna)

Informacje w internecie

Kontakt z konsultantem

ogrzewanie wody

Obecnie energia elektryczna jest już często wytwarzana w oparciu o energię słoneczną, wiatrową czy wodną, stanowiąc czyste źródło energii. Wybór odpowiedniego sprzętu do podgrzewania wody zasilanego energią elektryczną pozwala przyczynić się do ochrony środowiska naturalnego przez redukcję emisji spalin. Dlatego inwestowanie w sprzęt bazujący na zasilaniu elektrycznym to ekologiczny i przyszłościowy wybór.

Elektryczne przepływowe ogrzewacze wody Dafi to optymalne rozwiązanie, które zostało zaprojektowane w celu dostarczania ciepłej wody do dowolnego miejsca poboru w obrębie instalacji wodnej. Użytkowanie ogrzewaczy Dafi jest w pełni ekologiczne i bezpieczne dla środowiska naturalnego. Małe gabaryty umożliwiają instalację ogrzewaczy możliwie najbliżej umywalki, wanny czy prysznica, co gwarantuje oszczędzanie czasu, wody i energii.

Ogrzewacze **nadumywalkowe**

Ogrzewacz wody Dafi to wygodny i korzystny sposób ogrzewania wody użytkowej. Dzięki montażowi blisko punktu poboru wody czas oczekiwania na ciepłą wodę jest minimalny, woda nie traci ciepła, płynąc w rurach, a zużycie energii elektrycznej na jej ogrzanie relatywnie maleje. Ponadto ogrzanie wody za pomocą ogrzewacza DAFI następuje tylko po odkręceniu pokrętła zaworu - to użytkownik decyduje, kiedy i ile wody chce podgrzać.

STANDARD

★ ★ ★

ogrzewacz **nadumywalkowy**

z baterią i wylewką plastikową białą

3,7 kW | 4,5 kW | 5,5 kW | 180 mm | IPX5

Najważniejsze cechy:

Estetyczny wygląd

Perlator Easy Clean

Wysoka oszczędność wody

charakterystyka produktu

- przeznaczony do montażu nad umywalką
- dostarcza ciepłą wodę do jednego punktu
- montaż z baterią i wylewką (w zestawie)
- moc od 3,7 kW do 5,5 kW (w zależności od modelu)
- wykonany z tworzywa nadającego się do recyklingu
- wylewka plastikowa biała z perlatorem Easy Clean
- 3 lata gwarancji
- stopień ochrony IP X5

dane techniczne

		230V jednofazowe		
Moc ogrzewacza		3,7 kW	4,5 kW	5,5 kW
Znamionowy pobór mocy	[W]	3700	4500	5500
Napięcie znamionowe	[V]	1/N/PE~ 230V 50Hz		
Prąd znamionowy	[A]	16	19,6	24
Bezpiecznik automatyczny	[A1]	16	20	25
Wydajność wody mierzona w litrach / min. przy temp. wody wpływającej 15 ° C i ciśnieniu 200 000 Pa (2 atm) 40°C	L/min	1,9	2,4	2,9
Wydajność wody mierzona w litrach / min. przy temp. wody wpływającej 15 ° C i ciśnieniu 200 000 Pa (2 atm) 45°C	L/min	1,7	2	2,5
Wtyczka przyłączeniowa		•	–	–
ϱ 1300 Ωcm - 15°C				
Stopień ochrony		IPX5		
przewód elektryczny 3x2,5mm (1,5m)				

Wymiary ogrzewacza (bez baterii i wylewki)	
Wysokość	187 mm
Szerokość	90 mm
Głębokość	85,5 mm
Długość wylewki	180 mm

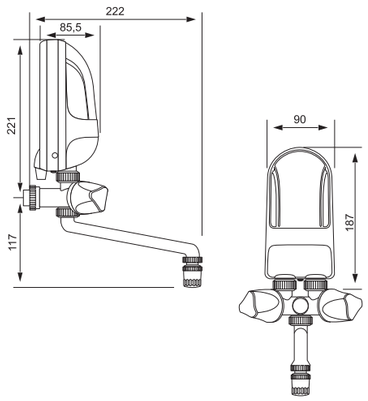

Czy wiesz, że...

Zastosowane w perlatorze Easy Clean silikonowe końcówki umożliwiają łatwiejsze usuwanie osadu kamiennego powstałego po przepływie przez perlator twardej wody.

OSZCZĘDNOŚĆ **I BEZPIECZEŃSTWO**

3 LATA **GWARANCJI**

PRODUKT **POLSKI**

Ogrzewacz nadumywalkowy z wylewką białą - jest to ogrzewacz cieszący się na rynku od wielu lat największą popularnością. Ogrzewacz charakteryzuje się niską ceną i bardzo estetycznym wyglądem. Poprzez użycie do produkcji materiałów z tworzyw sztucznych, jego żywotność jest bardzo długa a oszczędność energii wysoka. Ogrzewacz wyposażony jest w praktyczny perlator zapewniający oszczędność wody.

przykładowe zastosowanie

3,7 kW | 4,5 kW

4,5 kW | 5,5 kW

STANDARD

★ ★ ★

ogrzewacz **nadumywalkowy**

z baterią i wylewką plastikową chromowaną

3,7 kW | 4,5 kW | 5,5 kW | 180 mm | IPX5

Najważniejsze cechy:

Estetyczny wygląd

Chromowana bateria z wylewką

Perlator Easy Clean

charakterystyka produktu

- przeznaczony do montażu nad umywalką
- dostarcza ciepłą wodę do jednego punktu
- montaż z baterią i wylewką (w zestawie)
- moc od 3,7 kW do 5,5 kW (w zależności od modelu)
- wykonany z tworzywa nadającego się do recyklingu
- wylewka plastikowa chromowana z perlatorem Easy Clean
- 3 lata gwarancji
- stopień ochrony IP X5

dane techniczne

			230V jednofazowe		
Moc ogrzewacza			3,7 kW	4,5 kW	5,5 kW
Znamionowy pobór mocy		[W]	3700	4500	5500
Napięcie znamionowe		[V]	1/N/PE~ 230V 50Hz		
Prąd znamionowy		[A]	16	19,6	24
Bezpiecznik automatyczny		[A1]	16	20	25
Wydajność wody mierzona w litrach / min. przy temp. wody wpływającej 15 ° C i ciśnieniu 200 000 Pa (2 atm)	40˚C	L/min	1,9	2,4	2,9
	45˚C		1,7	2	2,5
Wtyczka przyłączeniowa			•	–	–
ℓ 1300 Ωcm - 15°C					
Stopień ochrony		IPX5			
przewód elektryczny 3x2,5mm (1,5m)					

Wymiary ogrzewacza (bez baterii i wylewki)	
Wysokość	187 mm
Szerokość	90 mm
Głębokość	85,5 mm
Długość wylewki	180 mm

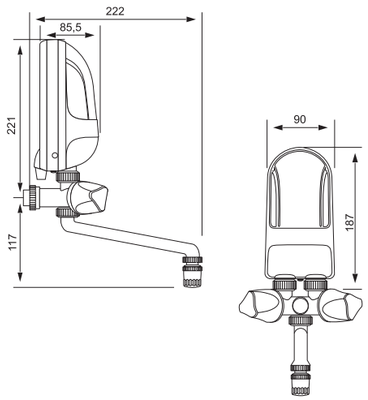

Czy wiesz, że...

stosowanie w kilku punktach poboru wody ogrzewaczy o różnych mocach, pozwala na tańsze użytkowanie w porównaniu do jednego ogrzewacza (gazowego lub elektrycznego pojemnościowego o dużej mocy).

OSZCZĘDNOŚĆ **I BEZPIECZEŃSTWO**

3 LATA **GWARANCJI**

PRODUKT **POLSKI**

Ogrzewacz nadumywalkowy z wylewką chromowaną - jest to ogrzewacz wykonany z bardzo trwałego tworzywa sztucznego. Urządzenie jest odporne na korozję a woda przepływająca przez niego nie traci ciepła. Bateria ogrzewacza jest chromowana przez co urządzenie ma nowoczesny wygląd. Wylewka ogrzewacza wyposażona jest w chromowany perlator który zapewnia oszczędność wody i energii.

zastosowanie

3,7 kW | 4,5 kW

4,5 kW | 5,5 kW

STANDARD

★ ★ ★

ogrzewacz **nadumywalkowy**

z baterią i wylewką metalową

3,7 kW | 4,5 kW | 5,5 kW | 135 mm | 180 mm | 225 mm | IPX5

Najważniejsze cechy:

Estetyczny wygląd

3 długości wylewki do wyboru

Perlator Easy Clean

charakterystyka produktu

- przeznaczony do montażu nad umywalką
- dostarcza ciepłą wodę do jednego punktu
- montaż z baterią i wylewką (w zestawie)
- moc od 3,7 kW do 5,5 kW (w zależności od modelu)
- wykonany z tworzywa nadającego się do recyklingu
- 3 długości wylewki
- wylewka metalowa z perlatorem Easy Clean
- 3 lata gwarancji
- stopień ochrony IP X5

dane techniczne

		230V jednofazowe		
Moc ogrzewacza		3,7 kW	4,5 kW	5,5 kW
Znamionowy pobór mocy	[W]	3700	4500	5500
Napięcie znamionowe	[V]	1/N/PE~ 230V 50Hz		
Prąd znamionowy	[A]	16	19,6	24
Bezpiecznik automatyczny	[A1]	16	20	25
Wydajność wody mierzona w litrach / min. przy temp. wody wpływającej 15 ° C i ciśnieniu 200 000 Pa (2 atm) 40˚C	L/min	1,9	2,4	2,9
45˚C	L/min	1,7	2	2,5
Wtyczka przyłączeniowa		•	–	–
ℓ 1300 Ωcm - 15°C				
Stopień ochrony		IPX5		
przewód elektryczny 3x2,5mm (1,5m)				

Wymiary ogrzewacza (bez baterii i wylewki)	
Wysokość	187 mm
Szerokość	90 mm
Głębokość	85,5 mm
Długość wylewki	135 mm , 180 mm , 225 mm

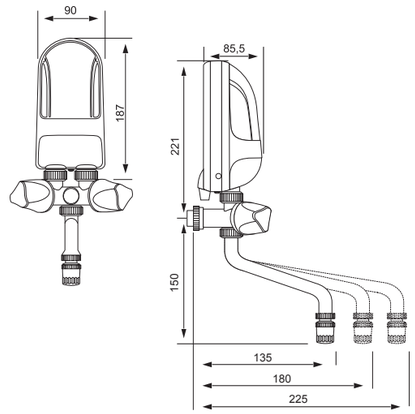

OSZCZĘDNOŚĆ **I BEZPIECZEŃSTWO**

3 LATA **GWARANCJI**

PRODUKT **POLSKI**

Ogrzewacz nadumywalkowy z wylewką metalową – ogrzewacz wyposażony jest w baterię metalową o trzech długościach wylewek. Wylewki posiadają chromowany perlator umożliwiający oszczędność wody i energii. Ogrzewacz charakteryzuje się odpornością na uszkodzenia i nowoczesnym wyglądem.

zastosowanie

3,7 kW | 4,5 kW

4,5 kW | 5,5 kW

Ogrzewacze **podumywalkowe**

Ogrzewacze Dafi z powodzeniem mogą zastąpić ogrzewacze pojemnościowe i większe urządzenia grzewcze. Ten niewielki sprzęt o mocy grzałek od 3,7 kW do 11 kW (w zależności od modelu) dostosowany jest do montażu w dowolnym położeniu - pod lub obok umywalki, w widocznym lub w ukrytym miejscu, zapewniając stały dostęp do ciepłej wody.

UNIVERSAL

★ ★ ★

Na zdjęciu ogrzewacz z przyłączem jednostronnym i zaworem odcinającym.

ogrzewacz **podumywalkowy**

z przyłączem jedno lub dwustronnym
i zaworem funkcyjnym

3,7 kW | 4,5 kW | 5,5 kW | 7,3 kW | 7,5 kW | 9 kW | 11 kW | IPX4

Najważniejsze cechy:

Małe gabaryty

Możliwość montażu pod umywalką

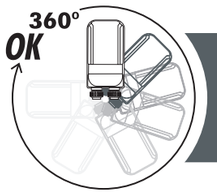

Ogrzewacze DAFI można montować pod dowolnym kątem. Nie wpływa na pracę ogrzewacza oraz nie powoduje uszkodzenia elementu grzejnego.

Łatwy montaż

charakterystyka produktu

- przeznaczony do montażu pod umywalką, obok kabiny prysznicowej
- dostarcza ciepłą wodę do jednego lub kilku punktów
- dostosowany do montowania pod dowolnym kątem
- moc od 3,7 kW do 11 kW (w zależności od modelu)
- wykonany z tworzywa nadającego się do recyklingu
- 3 lata gwarancji
- stopień ochrony IP X4

dane techniczne

		230V jednofazowe				400V dwufazowe		
Moc ogrzewacza		3,7 kW	4,5 kW	5,5 kW	7,3 kW	7,5 kW	9 kW	11 kW
Znamionowy pobór mocy	[W]	3700	4500	5500	7300	7500	9000	11000
Napięcie znamionowe	[V]	1/N/PE~ 230V 50Hz				2/PE~ 400V 50Hz		
Prąd znamionowy	[A]	16	19,6	24	31,7	18,75	22,5	25
Bezpiecznik automatyczny	[A1]	16	20	25	32	20	25	32
Wydajność wody mierzona w litrach / min. przy temp. wody wpływającej 15°C i ciśnieniu 200 000 Pa (2 atm) 40°C	L/min	1,9	2,4	2,9	4	4	4,7	5,8
Wydajność wody mierzona w litrach / min. przy temp. wody wpływającej 15°C i ciśnieniu 200 000 Pa (2 atm) 45°C	L/min	1,7	2	2,5	3,3	3,3	4	5,1
Wtyczka przyłączeniowa		•	–	–	–	–	–	–
ϱ 1300 Ωcm - 15°C								
Stopień ochrony		IPX4						
przewód elektryczny 3x2,5mm (1,5m) - 3,7 kW, 4,5 kW, 5,5 kW, 7,5 kW, 9 kW; przewód elektryczny 3x4mm (1,5m) - 7,3 kW; 11 kW								

Wymiary ogrzewacza (bez przyłącza ciśnieniowego)	
Wysokość	161 mm
Szerokość	86 mm
Głębokość	113 mm

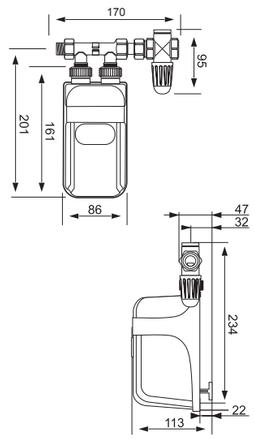

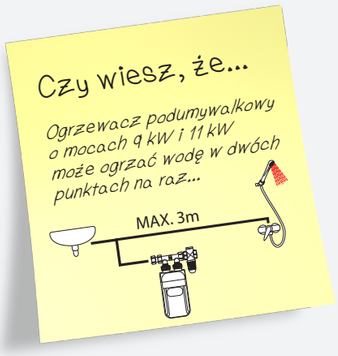

OSZCZĘDNOŚĆ **I BEZPIECZEŃSTWO**

3 LATA **GWARANCJI**

PRODUKT **POLSKI**

Ogrzewacz podumywalkowy z przyłączem i zaworem funkcyjnym – jest to nowoczesny ogrzewacz który z powodzeniem może zastąpić systemy o znacznie większych mocach. Dzięki małym gabarytom z łatwością można go ukryć w miejscu poboru wody. Posiada praktyczne przyłącze wraz z zaworem odcinający ułatwiającym jego montaż i demontaż. Urządzenie z powodzeniem zabezpiecza gospodarstwa domowe w ciepłą wodę i można je wykorzystywać nawet w ekskluzywnych łazienkach.

zastosowanie

3,7 kW | 4,5 kW

3,7 kW | 4,5 kW | 5,5 kW

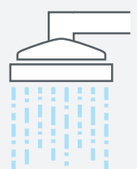

5,5 kW | 7,3 kW | 7,5 kW | 9 kW | 11 kW

UNIVERSAL

★ ★ ★

Na zdjęciu ogrzewacz z redukcją.

ogrzewacz **podumywalkowy**

z redukcją

3,7 kW | 4,5 kW | 5,5 kW | 7,3 kW | 7,5 kW | 9 kW | 11 kW | IPX4

Najważniejsze cechy:

Małe gabaryty

Możliwość montażu pod umywalką

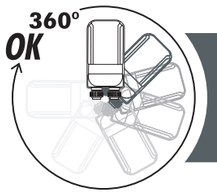

Ogrzewacze DAFI można montować pod dowolnym kątem. Nie wpływa na pracę ogrzewacza oraz nie powoduje uszkodzenia elementu grzejnego.

Łatwy montaż

charakterystyka produktu

- przeznaczony do montażu pod umywalką, obok kabiny prysznicowej
- dostarcza ciepłą wodę do jednego lub kilku punktów
- dostosowany do montowania pod dowolnym kątem
- moc od 3,7 kW do 11 kW (w zależności od modelu)
- wykonany z tworzywa nadającego się do recyklingu
- 3 lata gwarancji
- stopień ochrony IP X4

dane techniczne

		230V jednofazowe				400V dwufazowe		
Moc ogrzewacza		3,7 kW	4,5 kW	5,5 kW	7,3 kW	7,5 kW	9 kW	11 kW
Znamionowy pobór mocy	[W]	3700	4500	5500	7300	7500	9000	11000
Napięcie znamionowe	[V]	1/N/PE~ 230V 50Hz				2/PE~ 400V 50Hz		
Prąd znamionowy	[A]	16	19,6	24	31,7	18,75	22,5	25
Bezpiecznik automatyczny	[A1]	16	20	25	32	20	25	32
Wydajność wody mierzona w litrach / min. przy temp. wody wpływającej 15°C i ciśnieniu 200 000 Pa (2 atm) 40°C	L/min	1,9	2,4	2,9	4	4	4,7	5,8
Wydajność wody mierzona w litrach / min. przy temp. wody wpływającej 15°C i ciśnieniu 200 000 Pa (2 atm) 45°C	L/min	1,7	2	2,5	3,3	3,3	4	5,1
Wtyczka przyłączeniowa		•	–	–	–	–	–	–
ℓ 1300 Ωcm - 15°C								
Stopień ochrony		IPX4						
przewód elektryczny 3x2,5mm (1,5m) - 3,7 kW, 4,5 kW, 5,5 kW, 7,5 kW, 9 kW; przewód elektryczny 3x4mm (1,5m) - 7,3 kW; 11 kW								

Wymiary ogrzewacza (bez przyłącza ciśnieniowego)	
Wysokość	161 mm
Szerokość	86 mm
Głębokość	113 mm

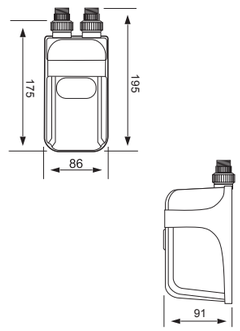

OSZCZĘDNOŚĆ **I BEZPIECZEŃSTWO**

3 LATA **GWARANCJI**

PRODUKT **POLSKI**

Ogrzewacz podumywalkowy z redukcją – jest to nowoczesny ogrzewacz który z powodzeniem może zastąpić systemy o znacznie większych mocach. Dzięki małym gabarytom z łatwością można go ukryć w miejscu poboru wody. Ogrzewacz przystosowany jest do montażu pod dowolnym kątem. Urządzenie z powodzeniem zabezpiecza gospodarstwa domowe w ciepłą wodę i można je wykorzystywać nawet w ekskluzywnych łazienkach.

zastosowanie

3,7 kW | 4,5 kW

3,7 kW | 4,5 kW | 5,5 kW

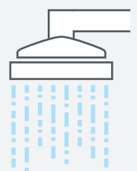

5,5 kW | 7,3 kW | 7,5 kW | 9 kW | 11 kW

PREMIUM

★ ★ ★ ★

ogrzewacz **podumywalkowy** z zabezpieczeniem ciśnieniowym

z przyłączem jedno lub dwustronnym

3,7 kW | 4,5 kW | 5,5 kW | 7,3 kW | 7,5 kW | 9 kW | 11 kW | IPX4

Najważniejsze cechy:

Mechaniczne zabezpieczenie ciśnieniowe

Możliwość montażu pod umywalką

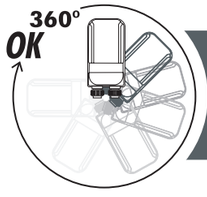

Ogrzewacze DAFI można montować pod dowolnym kątem. Nie wpływa na pracę ogrzewacza oraz nie powoduje uszkodzenia elementu grzejnego.

Atrakcyjny design

charakterystyka produktu

- przeznaczony do montażu pod umywalką, obok kabiny prysznicowej
- posiada mechaniczne zabezpieczenie ciśnieniowe z wbudowanym zaworem zwrotnym, który zabezpiecza przed cofaniem się wody do sieci wodociągowej a także tłumi wahania ciśnienia w sieci
- dostarcza ciepłą wodę do jednego lub kilku punktów
- dostosowany do montowania pod dowolnym kątem
- moc od 3,7 kW do 11 kW (w zależności od modelu)
- wykonany z tworzywa nadającego się do recyklingu
- 3 lata gwarancji
- stopień ochrony IP X5

dane techniczne

		230V jednofazowe				400V dwufazowe		
Moc ogrzewacza		3,7 kW	4,5 kW	5,5 kW	7,3 kW	7,5 kW	9 kW	11 kW
Znamionowy pobór mocy	[W]	3700	4500	5500	7300	7500	9000	11000
Napięcie znamionowe	[V]	1/N/PE~ 230V 50Hz				2/PE~ 400V 50Hz		
Prąd znamionowy	[A]	16	19,6	24	31,7	18,75	22,5	25
Bezpiecznik automatyczny	[A1]	16	20	25	32	20	25	32
Wydajność wody mierzona w litrach / min. przy temp. wody wpływającej 15°C i ciśnieniu 200 000 Pa (2 atm) 40°C	L/min	1,9	2,4	2,9	4	4	4,7	5,8
Wydajność wody mierzona w litrach / min. przy temp. wody wpływającej 15°C i ciśnieniu 200 000 Pa (2 atm) 45°C	L/min	1,7	2	2,5	3,3	3,3	4	5,1
Wtyczka przyłączeniowa		•	–	–	–	–	–	–
ℓ 1300 Ωcm - 15°C								
Stopień ochrony		IPX5						
przewód elektryczny 3x2,5mm (1,5m) - 3,7 kW, 4,5 kW, 5,5 kW, 7,5 kW, 9 kW; przewód elektryczny 3x4mm (1,5m) - 7,3 kW; 11 kW								

Wymiary ogrzewacza (bez przyłącza ciśnieniowego)	
Wysokość	257 mm
Szerokość	120 mm
Głębokość	93 mm

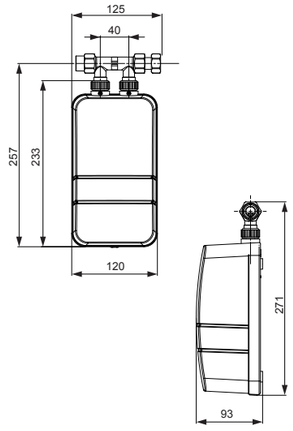

ZABEZPIECZENIE **CIŚNIENIOWE** | OSZCZĘDNOŚĆ **I BEZPIECZEŃSTWO** | 3 LATA **GWARANCJI** | PRODUKT **POLSKI**

Ciśnieniowy ogrzewacz podumywalkowy DAFI - jest to nowoczesny ogrzewacz który z powodzeniem może zastąpić systemy o znacznie większych mocach. Dzięki małym gabarytom z łatwością można go ukryć w miejscu poboru wody. Ogrzewacz posiada zawór zwrotny który zabezpiecza przed cofaniem się wody do sieci wodociągowej a mechaniczne zabezpieczenie rozłącza i blokuje styki w momencie wzrostu ciśnienia w ogrzewaczu.

przykładowe zastosowanie

3,7 kW | 4,5 kW

3,7 kW | 4,5 kW | 5,5 kW

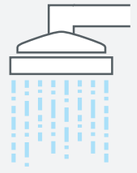

5,5 kW | 7,3 kW | 7,5 kW | 9 kW | 11 kW

akcesoria do ogrzewaczy dafi

zestaw higieniczny

Niezastąpiony w:
- kuchni
- łazience
- toalecie
- garażu
- punktach gastronomicznych

Elastyczny wąż o długości 1,5 m zapewnia komfort użytkowania a automatyczny przełącznik strumienia wody powoduje, że po naciśnięciu rączki natrysku woda lejąca się z kranu, automatycznie zostaje przełączona do zestawu higienicznego (tylko w połączeniu z ogrzewaczem DAFI systems).

Skład zestawu:
- rączka natrysku z funkcją START/STOP
- wąż
- uchwyt do ściany
- zawór

Zestaw higieniczny w połączeniu z przepływowym ogrzewaczem wody DAFI systems może służyć jako urządzenie bidetowe.

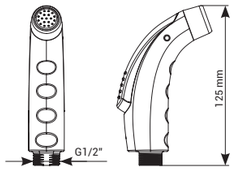

zawór komfort

OPATENTOWANE ROWIĄZANIE DAFI
pozwala otworzyć lub zamknąć dopływ wody łokciem lub wierzchem dłoni bez korzystania z pokrętła baterii.

tworzywo białe

tworzywo chromowane

Zalety:
- sprawdza się w miejscach, gdzie występuje konieczność dezynfekcji rąk (laboratoria, gabinety lekarskie, lokale gastronomiczne itp.)
- możliwość korzystania z wody o stałej temperaturze
- oszczędność czasu, miejsca i energii elektrycznej przy podgrzewaniu wody

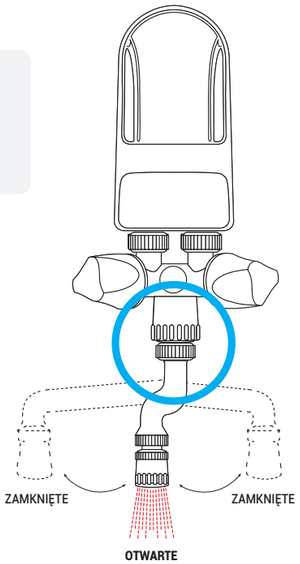

zestaw prysznicowy

Elastyczny wąż o długości 1,5 m zapewnia komfort użytkowania.

Skład zestawu:
- słuchawka natryskowa
- uchwyt słuchawki
- wąż
- przełącznik natrysku

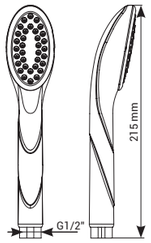

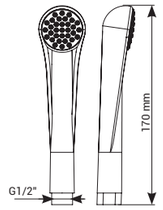

przełącznik wylewka - prysznic

Manualny przełącznik zmieniający kierunek przepływu wody wylewka - prysznic.

tworzywo białe

tworzywo chromowane

przyłącze elektryczne do puszek wtynkowych

Przyłącze elektryczne do puszek wtynkowych (PPW-01) służy do przyłączania na stałe urządzeń o przewodach o max. przekroju 4 mm2 i średnicy powłoki 12 mm w instalacjach o napięciu ~230/400V i obciążeniu prądowym do 32 A.

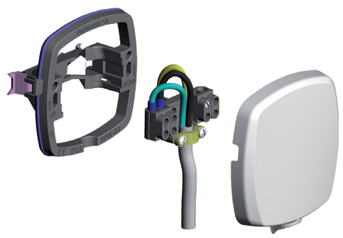

Zastosowanie:
- pochłaniacze kuchenne
- krajalnice kuchenne
- bezprzewodowe czajniki elektryczne
- lodówki
- wyciągi powietrzne
- wszystkie urządzenia elektryczne które chcemy podłączyć na stałe w domu, firmie czy w pomieszczeniach
- użyteczności publicznej.

Zalety:
- bezpieczna dla dzieci
- wodoszczelna (urządzenie jest bezpieczne podczas wykonywania prac domowych)
- praktyczna (urządzenie elektryczne jest połączone z siecią na stałe a puszka jest zlicowana ze ścianą i nie koliduje ze sprzętem domowym).

deklaracje i certyfikaty

Gwarantem bezpieczeństwa i niezawodności technicznej produktów Dafi są liczne testy przeprowadzane na nich od momentu dostawy surowców, które będą ich budulcem, przez cały proces właściwej produkcji, aż po badanie produktów finalnych. Dzięki tak złożonemu systemowi kontroli jesteśmy w stanie uniknąć najdrobniejszych niedociągnięć i błędów tak, by nasze wyroby zawsze osiągały najwyższe wyniki w badaniach jakościowych.

Wysoką jakość naszych produktów potwierdzają liczne certyfikaty oraz znaki jakościowe, jakie otrzymaliśmy od wielu polskich i międzynarodowych organizacji. Produkty Dafi cieszą się popularnością i uznaniem w wielu krajach oraz spełniają nie tylko polskie, ale także międzynarodowe wymogi jakościowe oraz standardy bezpieczeństwa.

BUREAU VERITAS Certification

Certyfikat
Przyznany firmie
FORMASTER S.A.
ul. Fabryczna 24, 25-818 KIELCE

Bureau Veritas Certification zaświadcza, że System Zarządzania wyżej wymienionej organizacji został oceniony i uznany jako zgodny z wymaganiami normy i zakresem usług wyszczególnionych poniżej

NORMY
ISO 9001:2008
ZAKRES CERTYFIKACJI
PROJEKTOWANIE, PRODUKCJA, SERWIS PRZEPŁYWOWYCH ELEKTRYCZNYCH OGRZEWACZY WODY, FILTRÓW PRZEPŁYWOWYCH, ODSTOJNIKOWYCH, WKŁADÓW FILTRUJĄCYCH, POJEMNIKÓW PRÓŻNIOWYCH DO PRZECHOWYWANIA ŻYWNOŚCI.

Data przyznania certyfikatu: 2 listopada 2012
Pod warunkiem stałego zadawalającego działania Systemu Zarządzania, certyfikat jest ważny do: 2 listopada 2015
Data wydania: 5 listopada 2012
Numer Certyfikatu: PL002709/P
Piotr Popławski
Local Technical Manager
PCA AC 081 QMS

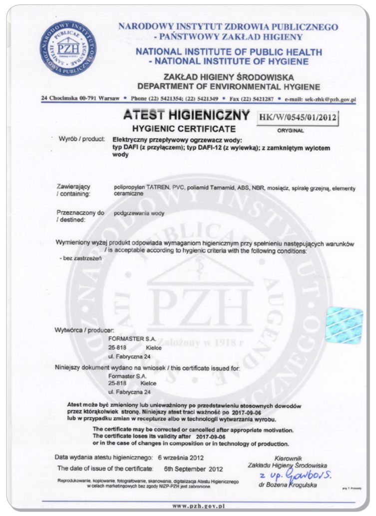
NARODOWY INSTYTUT ZDROWIA PUBLICZNEGO - PAŃSTWOWY ZAKŁAD HIGIENY
NATIONAL INSTITUTE OF PUBLIC HEALTH - NATIONAL INSTITUTE OF HYGIENE
ZAKŁAD HIGIENY ŚRODOWISKA
DEPARTMENT OF ENVIRONMENTAL HYGIENE
24 Chocimska 00-791 Warsaw • Phone (22) 5421354; (22) 5421349 • Fax (22) 5421287 • e-mail: sek-zhk@pzh.gov.pl

ATEST HIGIENICZNY HK/W/0545/01/2012
HYGIENIC CERTIFICATE ORYGINAŁ

Wyrób / product: Elektryczny przepływowy ogrzewacz wody: typ DAFI (z przyłączem); typ DAFI-12 (z wylewką); z zamkniętym wylotem wody

Zawierający / containing: polipropylen TATREN, PVC, poliamid Tarnamid, ABS, NBR, mosiądz, spiralę grzejną, elementy ceramiczne

Przeznaczony do / destined: podgrzewania wody

Wymieniony wyżej produkt odpowiada wymaganiom higienicznym przy spełnieniu następujących warunków / is acceptable according to hygienic criteria with the following conditions:
- bez zastrzeżeń

Wytwórca / producer: FORMASTER S.A. 25-818 Kielce ul. Fabryczna 24
Niniejszy dokument wydano na wniosek / this certificate issued for: Formaster S.A. 25-818 Kielce ul. Fabryczna 24

Atest może być zmieniony lub unieważniony po przedstawieniu stosownych dowodów przez którąkolwiek stronę. Niniejszy atest traci ważność po 2017-09-06 lub w przypadku zmian w recepturze albo w technologii wytwarzania wyrobu.
The certificate may be corrected or cancelled after appropriate motivation. The certificate loses its validity after 2017-09-06 or in the case of changes in composition or in technology of production.

Data wydania atestu higienicznego: 6 września 2012
The date of issue of the certificate: 6th September 2012
Kierownik Zakładu Higieny Środowiska
dr Bożena Krogulska
www.pzh.gov.pl

STOWARZYSZENIE ELEKTRYKÓW POLSKICH
BIURO BADAWCZE DS. JAKOŚCI
04-703 Warszawa, ul. Mieczysława Pożaryskiego 28
tel.: +48 22 812 69 38; fax: +48 22 815 65 80; e-mail: bbj@bbj.pl

CERTYFIKAT
uprawniający do oznaczania wyrobu zastrzeżonym znakiem bezpieczeństwa
CERTIFICATE
authorizing to mark product with registered safety mark
nr B/12/010/12
No. B/12/010/12

Posiadacz certyfikatu: FORMASTER S.A. ul. Fabryczna 24 25-818 Kielce, Poland
Producent: FORMASTER S.A. ul. Fabryczna 24 25-818 Kielce, Poland
Nazwa wyrobu: Obudowa do zamocowania w puszce instalacyjnej, podtynkowej Ø 60, za pomocą wkrętów lub pazurków, z wejściem dla przewodu giętkiego do połączenia do instalacji stałej, z odciążeniem przewodu, z wbudowaną złączką 5-zaciskową, z zaciskami gwintowymi.
Enclosure mounted by screws or claws in flush box Ø 60, with inlets for flexible cables for fixed installation, with cable anchorage, with 5-terminals connecting device, with screw-type terminals.
Typ (model): PPW-01
Dane techniczne: 4 mm²; 230/400 V ~; IP22
System certyfikacji: 5 według Przewodnika ISO/IEC 67
Data ważności: 2017-01-30

Wymieniony powyżej wyrób spełnia wymagania bezpieczeństwa norm(-y):

Norma(-y)	Raport(-y) z badań nr	Wydany(-e) przez
PN-EN 60670-22:2009 (EN 60670-22:2006) PN-EN 60670-1:2007+IS1:2009+Ap1:2010+AC:2010 (EN 60670-1:2005+IS1:2009+AC:2010) PN-E-93208:1997	LO-11.100K	BBJ

Niniejszy certyfikat dotyczy wyłącznie wyrobów mających identyczne właściwości (dane techniczne) jak przedstawiony do badań wzór i spełniających wymagania ww. norm(-y).
Prawa i obowiązki posiadacza niniejszego certyfikatu określa oddzielna umowa z BBJ.
Warszawa, 2012-01-31
Kierownik Jednostki Certyfikującej
Teodor Pyszniak

POLSKIE CENTRUM BADAŃ I CERTYFIKACJI S.A.
02-699 Warszawa, ul. Kłobucka 23A

CERTYFIKAT Nr B/26/14/BW
CERTIFICATE No.

Nazwa i adres posiadacza certyfikatu: FORMASTER S.A. ul. Fabryczna 24, 25-818 Kielce, Polska.
Nazwa i adres producenta: FORMASTER S.A. ul. Fabryczna 24, 25-818 Kielce, Polska.
Nazwa wyrobu: Przepływowy ogrzewacz wody / Instantaneous water heaters
Typ (odmiany): 1) DAFI C 2,5; 2) DAFI C 3,3; 3) DAFI C 3,5; 4) DAFI C 3,7; 5) DAFI C 4,0; 6) DAFI C 4,5; 7) DAFI C 5,0; 8) DAFI C 5,5; 9) DAFI C 7,3; 10) DAFI C 7,5; 11) DAFI C 9,0; 12) DAFI C 11
Znak handlowy: DAFI
Podstawowe parametry: 230V~ (1, 2, 3, 4, 5, 6, 7, 8, 9); 400V~ (10, 11, 12); 50Hz; 2500W(1); 3300W(2); 3500W(3); 3700W(4); 4000W(5); 4500W(6); 5000W(7); 5500W(8); 7300W(9); 7500W(10); 9000W(11); 11000W(12); klasa I / class I
Wyrób spełnia wymagania bezpieczeństwa zawarte w: PN-EN 60335-2-35:2005+A1:2009+A2:2011; PN-EN 60335-1:2012; PN-EN 62233:2008; PN-EN 55014-1:2012; PN-EN 55014-2:1999+A1:2004+A2:2009; PN-EN 61000-3-2:2007+A1:2010+A2:2010; PN-EN 61000-3-3:2013
Zgodnie ze sprawozdaniem z badań wykonanych przez: PCBC S.A.
Nr i data sprawozdania: BW/28/2014 z/of 17.02.2014; BW/26/2014 z/of 03.02.2014; BW/27/2014 z/of 03.02.2014
Prawo do oznaczania w okresie od 26.09.2014 do 25.09.2017

Tadeusz Glazer, Dyrektor ds. Badań i Certyfikacji
Anna Wyroba, Wiceprezes Zarządu
Warszawa, 26.09.2014
Zakład Badań i Certyfikacji Wyrobów
AC 013 201/14

POLSKIE CENTRUM BADAŃ I CERTYFIKACJI S.A.
02-699 Warszawa, ul. Kłobucka 23A

CERTYFIKAT Nr B/12/14/BW
CERTIFICATE No.

Nazwa i adres posiadacza certyfikatu: FORMASTER S.A. ul. Fabryczna 24, 25-818 Kielce, Polska.
Nazwa i adres producenta: FORMASTER S.A. ul. Fabryczna 24, 25-818 Kielce, Polska.
Nazwa wyrobu: Przepływowy ogrzewacz wody / Instantaneous water heaters
Typ (odmiany): 1) DAFI 3,3; 2) DAFI 3,5; 3) DAFI 3,7; 4) DAFI 4; 5) DAFI 4,5; 6) DAFI 5; 7) DAFI 5,5; 8) DAFI 7,3; 9) DAFI 7,5; 10) DAFI 9; 11) DAFI 11
Znak handlowy: DAFI
Podstawowe parametry: 230V~ (1, 2, 3, 4, 5, 6, 7, 8); 400V~ (9, 10, 11); 50Hz; 3300W(1); 3500W(2); 3700W(3); 4000W(4); 4500W(5); 5000W(6); 5500W(7); 7300W(8); 7500W(9); 9000W(10); 11000W(11); klasa I / class I
Wyrób spełnia wymagania bezpieczeństwa zawarte w: PN-EN 60335-2-35:2005+A1:2009+A2:2011; PN-EN 60335-1:2012; PN-EN 62233:2008; PN-EN 55014-1:2012; PN-EN 55014-2:1999+A1:2004+A2:2009; PN-EN 61000-3-2:2007+A1:2010+A2:2010; PN-EN 61000-3-3:2013
Zgodnie ze sprawozdaniem z badań wykonanych przez: PCBC S.A.
Nr i data sprawozdania: BW/18/2014 z/of 17.02.2014; BW/16/2014 z/of 03.02.2014; BW/17/2014 z/of 03.02.2014
Prawo do oznaczania w okresie od 05.06.2014 do 04.06.2017

Tadeusz Glazer, Dyrektor ds. Badań i Certyfikacji
Anna Wyroba, Wiceprezes Zarządu
Warszawa, 05.06.2014
Zakład Badań i Certyfikacji Wyrobów
AC 013 26/14

POLSKIE CENTRUM BADAŃ I CERTYFIKACJI S.A.
02-699 Warszawa, ul. Kłobucka 23A
JEDNOSTKA NOTYFIKOWANA Nr 1434

CERTYFIKAT ZGODNOŚCI Nr CE/13/ 40 /08/BE

Nazwa i adres wnioskodawcy: „FORMASTER" S.A. 25-818 Kielce, ul. Fabryczna 24, Polska
Nazwa i adres producenta: Jak wyżej
Nazwa wyrobu: Przepływowy ogrzewacz wody
Typ (odmiany): DAFI 12
Znak handlowy: DAFI
Podstawowe parametry: 230V, ~50Hz, 3300W, 3500W, 3700W, 4000W, 4500W, 5000W, 5500W, klasa I
Wyrób spełnia wymagania zawarte w: PN-EN 60335-1:2004+A1+A12, PN-EN 60335-2-35:2005+A1+AC:2007, PN-EN 50366:2004+A1, PN-EN 55014-1:2007, PN-EN 55014-2:1999+A1, PN-EN 61000-3-2:2007, PN-EN 61000-3-3:1997+A1+A2
Zgodnie ze sprawozdaniem z badań wykonanych przez: EUROVITA
Nr i data sprawozdania: B-25,26,27/08 z 23.04.2008; BEM-25,26,27/08 z 23.04.2008

Wyniki badań potwierdzają spełnianie przez certyfikowany wyrób wymagań norm zharmonizowanych z dyrektywą LVD 2006/95/WE oraz dyrektywą EMC 2004/108/WE.
Po spełnieniu pozostałych wymagań zawartych w dyrektywach, w szczególności przygotowaniu wymaganej dokumentacji i wystawieniu deklaracji zgodności, producent lub jego upoważniony przedstawiciel może na własną odpowiedzialność umieścić na wyrobie oznakowanie CE.

DYREKTOR ds. BADAŃ I CERTYFIKACJI
Tadeusz Glazer
Warszawa, 28.05.2008
Zakład Badań i Certyfikacji Wyrobów Elektrycznych
105/08

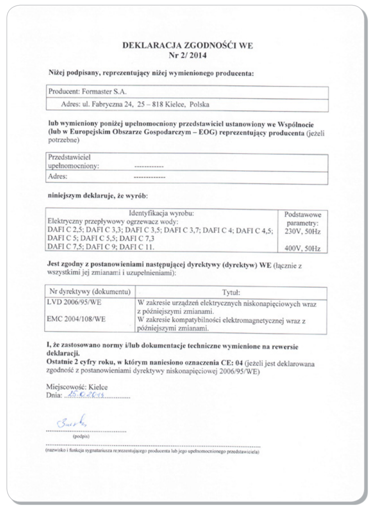
DEKLARACJA ZGODNOŚCI WE
Nr 2/ 2014

Niżej podpisany, reprezentujący niżej wymienionego producenta:
Producent: Formaster S.A.
Adres: ul. Fabryczna 24, 25 – 818 Kielce, Polska

niniejszym deklaruje, że wyrób:

Identyfikacja wyrobu:	Podstawowe parametry:
Elektryczny przepływowy ogrzewacz wody: DAFI C 2,5; DAFI C 3,3; DAFI C 3,5; DAFI C 3,7; DAFI C 4; DAFI C 4,5; DAFI C 5; DAFI C 5,5; DAFI C 7,3	230V, 50Hz
DAFI C 7,5; DAFI C 9; DAFI C 11.	400V, 50Hz

Jest zgodny z postanowieniami następującej dyrektywy (dyrektyw) WE (łącznie z wszystkimi jej zmianami i uzupełnieniami):

Nr dyrektywy (dokumentu)	Tytuł:
LVD 2006/95/WE	W zakresie urządzeń elektrycznych niskonapięciowych wraz z późniejszymi zmianami.
EMC 2004/108/WE	W zakresie kompatybilności elektromagnetycznej wraz z późniejszymi zmianami.

Miejscowość: Kielce

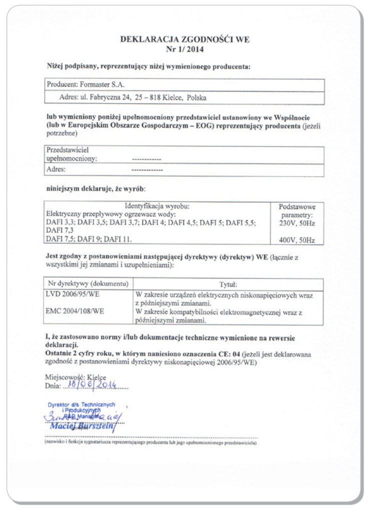
DEKLARACJA ZGODNOŚCI WE
Nr 1/ 2014

Niżej podpisany, reprezentujący niżej wymienionego producenta:
Producent: Formaster S.A.
Adres: ul. Fabryczna 24, 25 – 818 Kielce, Polska

niniejszym deklaruje, że wyrób:

Identyfikacja wyrobu:	Podstawowe parametry:
Elektryczny przepływowy ogrzewacz wody: DAFI 3,3; DAFI 3,5; DAFI 3,7; DAFI 4; DAFI 4,5; DAFI 5; DAFI 5,5; DAFI 7,3	230V, 50Hz
DAFI 7,5; DAFI 9; DAFI 11.	400V, 50Hz

Jest zgodny z postanowieniami następującej dyrektywy (dyrektyw) WE (łącznie z wszystkimi jej zmianami i uzupełnieniami):

Nr dyrektywy (dokumentu)	Tytuł:
LVD 2006/95/WE	W zakresie urządzeń elektrycznych niskonapięciowych wraz z późniejszymi zmianami.
EMC 2004/108/WE	W zakresie kompatybilności elektromagnetycznej wraz z późniejszymi zmianami.

Miejscowość: Kielce
Dnia: 18/06/2014
Maciej Bursztein

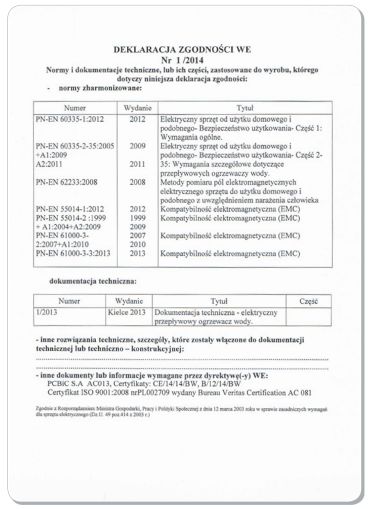
DEKLARACJA ZGODNOŚCI WE
Nr 1 /2014
Normy i dokumentacje techniczne, lub ich części, zastosowane do wyrobu, którego dotyczy niniejsza deklaracja zgodności:
- normy zharmonizowane:

Numer	Wydanie	Tytuł
PN-EN 60335-1:2012	2012	Elektryczny sprzęt od użytku domowego i podobnego- Bezpieczeństwo użytkowania- Część 1: Wymagania ogólne.
PN-EN 60335-2-35:2005 +A1:2009 A2:2011	2009 2011	Elektryczny sprzęt od użytku domowego i podobnego- Bezpieczeństwo użytkowania- Część 2-35: Wymagania szczegółowe dotyczące przepływowych ogrzewaczy wody.
PN-EN 62233:2008	2008	Metody pomiaru pól elektromagnetycznych elektrycznego sprzętu do użytku domowego i podobnego z uwzględnieniem narażenia człowieka
PN-EN 55014-1:2012	2012	Kompatybilność elektromagnetyczna (EMC)
PN-EN 55014-2 :1999 + A1:2004+A2:2009	1999 2009	Kompatybilność elektromagnetyczna (EMC)
PN-EN 61000-3-2:2007+A1:2010	2007 2010	Kompatybilność elektromagnetyczna (EMC)
PN-EN 61000-3-3:2013	2013	Kompatybilność elektromagnetyczna (EMC)

dokumentacja techniczna:

Numer	Wydanie	Tytuł	Część
1/2013	Kielce 2013	Dokumentacja techniczna - elektryczny przepływowy ogrzewacz wody.	

- inne rozwiązania techniczne, szczegóły, które zostały włączone do dokumentacji technicznej lub techniczno – konstrukcyjnej:
- inne dokumenty lub informacje wymagane przez dyrektywę(-y) WE:
PCBiC S.A AC013, Certyfikaty: CE/14/14/BW, B/12/14/BW
Certyfikat ISO 9001:2008 nrPL002709 wydany Bureau Veritas Certification AC 081

POLSKIE CENTRUM BADAŃ I CERTYFIKACJI S.A.
02-699 Warszawa, ul. Kłobucka 23A

CERTYFIKAT ZGODNOŚCI Nr CE/14/14/BW
CERTIFICATE OF CONFORMITY No.

Nazwa i adres posiadacza certyfikatu: FORMASTER S.A. ul. Fabryczna 24, 25-818 Kielce, Polska.
Nazwa i adres producenta: FORMASTER S.A. ul. Fabryczna 24, 25-818 Kielce, Polska.
Nazwa wyrobu: Przepływowy ogrzewacz wody / Instantaneous water heaters
Typ (odmiany): 1) DAFI 3,3; 2) DAFI 3,5; 3) DAFI 3,7; 4) DAFI 4; 5) DAFI 4,5; 6) DAFI 5; 7) DAFI 5,5; 8) DAFI 7,3; 9) DAFI 7,5; 10) DAFI 9; 11) DAFI 11
Znak handlowy: DAFI
Podstawowe parametry: 230V~ (1, 2, 3, 4, 5, 6, 7, 8); 400V~ (9, 10, 11); 50Hz; 3300W(1); 3500W(2); 3700W(3); 4000W(4); 4500W(5); 5000W(6); 5500W(7); 7300W(8); 7500W(9); 9000W(10); 11000W(11); klasa I / class I
Wyrób spełnia wymagania bezpieczeństwa zawarte w: EN 60335-2-35:2002+A1:2007+A2:2011; EN 60335-1:2012; EN 62233:2008; EN 55014-1:2006+A1:2009+A2:2011; EN 61000-3-2:2006+A1:2009+A2:2009; EN 61000-3-3:2013; EN 55014-2:1997+A1:2001+A2:2008
Zgodnie ze sprawozdaniem z badań wykonanych przez: PCBC S.A.
Nr i data sprawozdania: BW/18/2014 z/of 17.02.2014; BW/16/2014 z/of 03.02.2014; BW/17/2014 z/of 03.02.2014

Tadeusz Glazer, Dyrektor ds. Badań i Certyfikacji
Anna Wyroba, Wiceprezes Zarządu
Warszawa, 05.06.2014
Zakład Badań i Certyfikacji Wyrobów
27/14

POLSKIE CENTRUM BADAŃ I CERTYFIKACJI S.A.
02-699 Warszawa, ul. Kłobucka 23A

CERTYFIKAT ZGODNOŚCI Nr CE/56/14/BW
CERTIFICATE OF CONFORMITY No.

Nazwa i adres posiadacza certyfikatu: FORMASTER S.A. ul. Fabryczna 24, 25-818 Kielce, Polska.
Nazwa i adres producenta: FORMASTER S.A. ul. Fabryczna 24, 25-818 Kielce, Polska.
Nazwa wyrobu: Przepływowy ogrzewacz wody / Instantaneous water heaters
Typ (odmiany): 1) DAFI C 2,5; 2) DAFI C 3,3; 3) DAFI C 3,5; 4) DAFI C 3,7; 5) DAFI C 4,0; 6) DAFI C 4,5; 7) DAFI C 5,0; 8) DAFI C 5,5; 9) DAFI C 7,3; 10) DAFI C 7,5; 11) DAFI C 9,0; 12) DAFI C 11
Znak handlowy: DAFI
Podstawowe parametry: 230V~ (1, 2, 3, 4, 5, 6, 7, 8, 9); 400V~ (10, 11, 12); 50Hz; 2500W(1); 3300W(2); 3500W(3); 3700W(4); 4000W(5); 4500W(6); 5000W(7); 5500W(8); 7300W(9); 7500W(10); 9000W(11); 11000W(12); klasa I / class I
Wyrób spełnia wymagania bezpieczeństwa zawarte w: EN 60335-2-35:2002+A1:2007+A2:2011; EN 60335-1:2012; EN 62233:2008; EN 55014-1:2006+A1:2009+A2:2011; EN 61000-3-2:2006+A1:2009+A2:2009; EN 61000-3-3:2013; EN 55014-2:1997+A1:2001+A2:2008
Zgodnie ze sprawozdaniem z badań wykonanych przez: PCBC S.A.
Nr i data sprawozdania: BW/28/2014 z/of 17.02.2014; BW/26/2014 z/of 03.02.2014; BW/27/2014 z/of 03.02.2014

Tadeusz Glazer, Dyrektor ds. Badań i Certyfikacji
Anna Wyroba, Wiceprezes Zarządu
Warszawa, 26.09.2014
Zakład Badań i Certyfikacji Wyrobów
202/14

IEC IECEE CB SCHEME
Ref. Certif. No. PL1-274

IEC SYSTEM FOR MUTUAL RECOGNITION OF TEST CERTIFICATES FOR ELECTRICAL EQUIPMENT (IECEE) CB SCHEME
SYSTEME CEI D'ACCEPTATION MUTUELLE DE CERTIFICATS D'ESSAIS DES EQUIPEMENTS ELECTRIQUES (IECEE) METHODE OC

CB TEST CERTIFICATE
CERTIFICAT D'ESSAI OC

Product / Produit: Instantaneous water heaters
Name and address of the applicant: FORMASTER S.A. 25-818 Kielce, Fabryczna 24, Poland
Name and address of the manufacturer: as above
Name and address of the factory: as above
Ratings and principal characteristics: 230V, ~ 50Hz, 3300W, 3500W, 3700W, 4000W, 4500W, 5000W, 5500W, class I
Trademark (if any): DAFI
Model / Type Ref.: DAFI-12 3300W; DAFI-12 3500W; DAFI-12 3700W; DAFI-12 4000W; DAFI-12 4500W; DAFI-12 5000W; DAFI-12 5500W
A sample of the product was tested and found to be in conformity with:

PUBLICATION	EDITION
IEC 60335-2-35:2002	Ed. 4
IEC 60335-1:2001	Ed. 4

As shown in the Test Report Ref. No. which forms part of this Certificate: BE-276/2007
This CB Test Certificate is issued by the National Certification Body
PCBC S.A.
Date: June 05, 2007
Signature: Tadeusz Glazer
Issued 2001-12

DAFI zapewnia gwarancję serwisu
w **ponad 200 punktach serwisowych**
na terenie całego kraju.

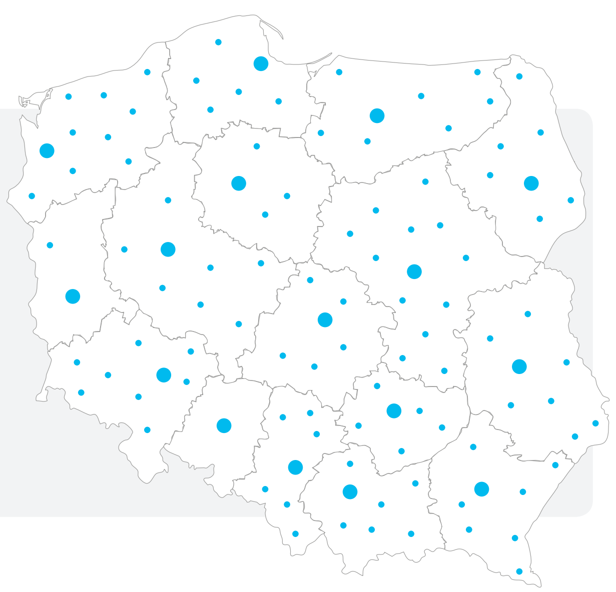

notatki

notatki

kontakt

Jesteśmy otwarci na wszelkie pytania i opinie...

Skontaktuj się z nami, by uzyskać więcej informacji o naszej ofercie produktowej.

FORMASTER S.A.
ul. Fabryczna 24
25-818 KIELCE, POLSKA

Zadzwoń:
tel.: +48 41 346 48 00
+48 41 346 48 10
fax: +48 41 345 20 36

infolinia: 801 000 291

Wyślij e-mail:
formaster@formaster.com

Zobacz stronę www:
www.formaster.com

Kolory produktów na zdjęciach mogą nieznacznie różnić się od rzeczywistych kolorów.

Chcesz wiedzieć więcej??? Odwiedź naszą stronę www.ogrzewacze.dafi.pl